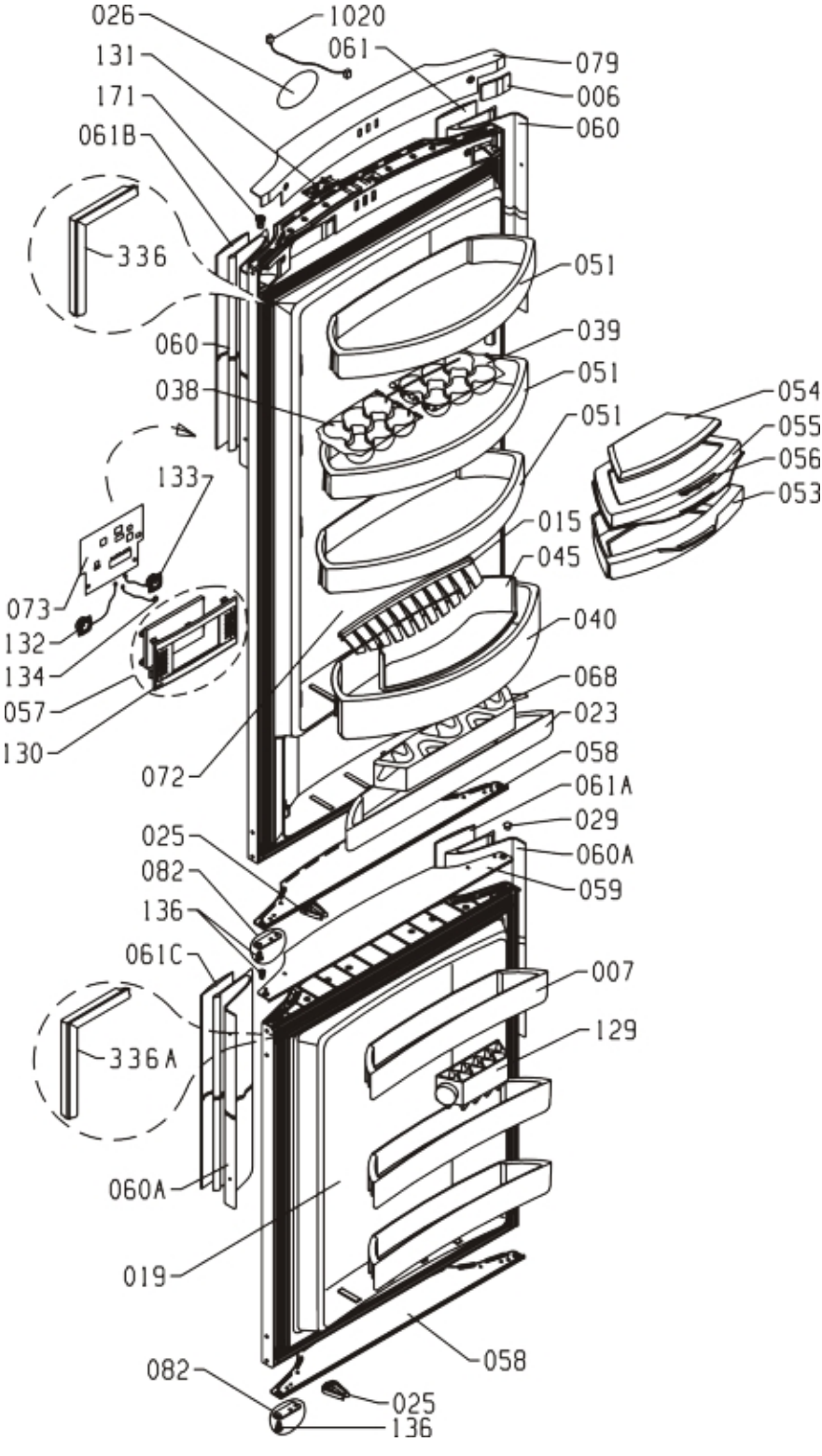
026
1020
061
131
079
006
171
060
061B
336
051
039
060
051
038
054
051
055
056
133
053
015
045
073
040
132
134
068
057
023
130
058
072
061A
029
025
060A
082
059
136
061C
007
129
336A
060A
019
058
082
025
136

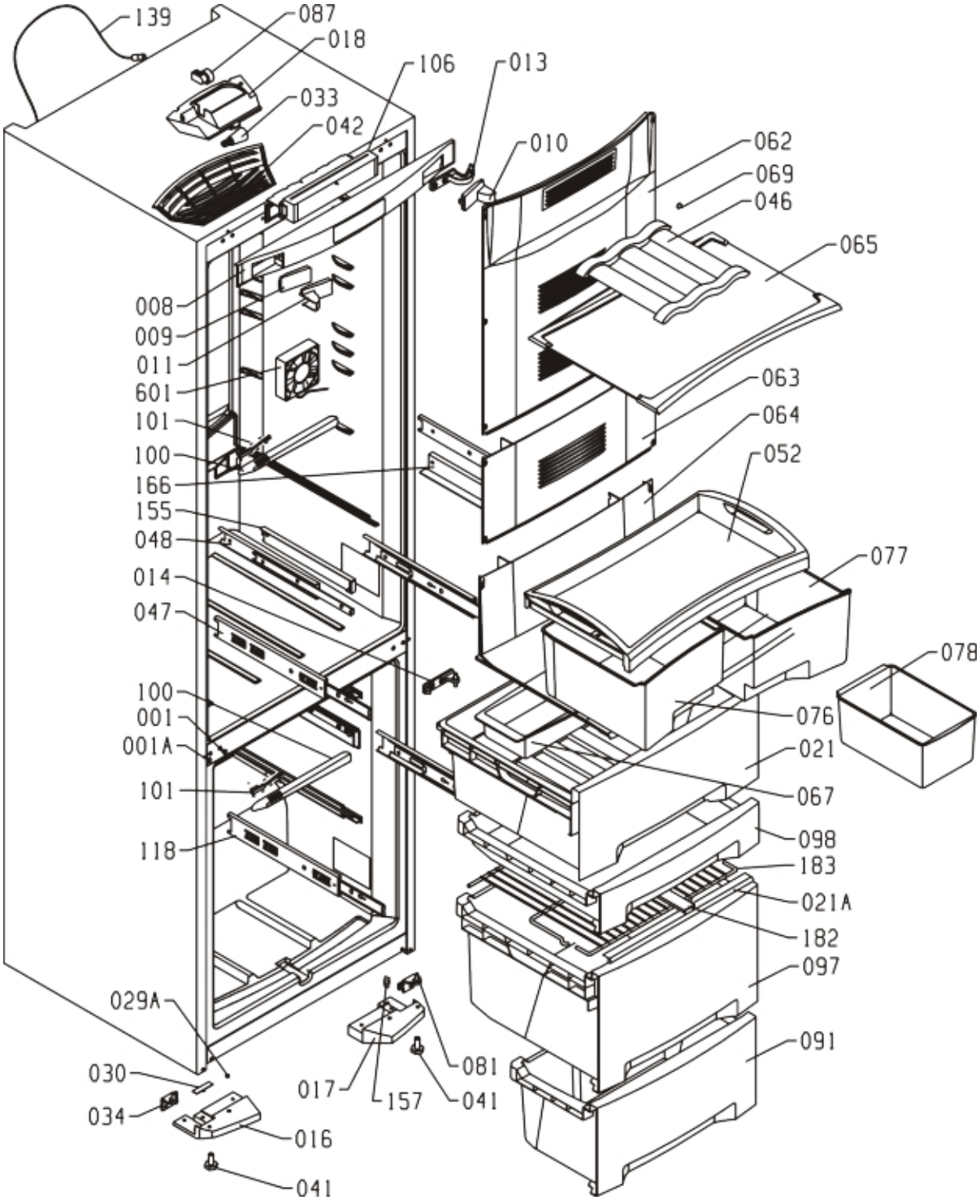
139
087
018
033
042
106
013
010
062
069
046
065
008
009
011
601
101
100
166
155
048
014
047
063
064
052
077
078
076
021
067
098
183
021A
182
097
091
100
001
001A
101
118
029A
030
034
016
041
017
157
081
041

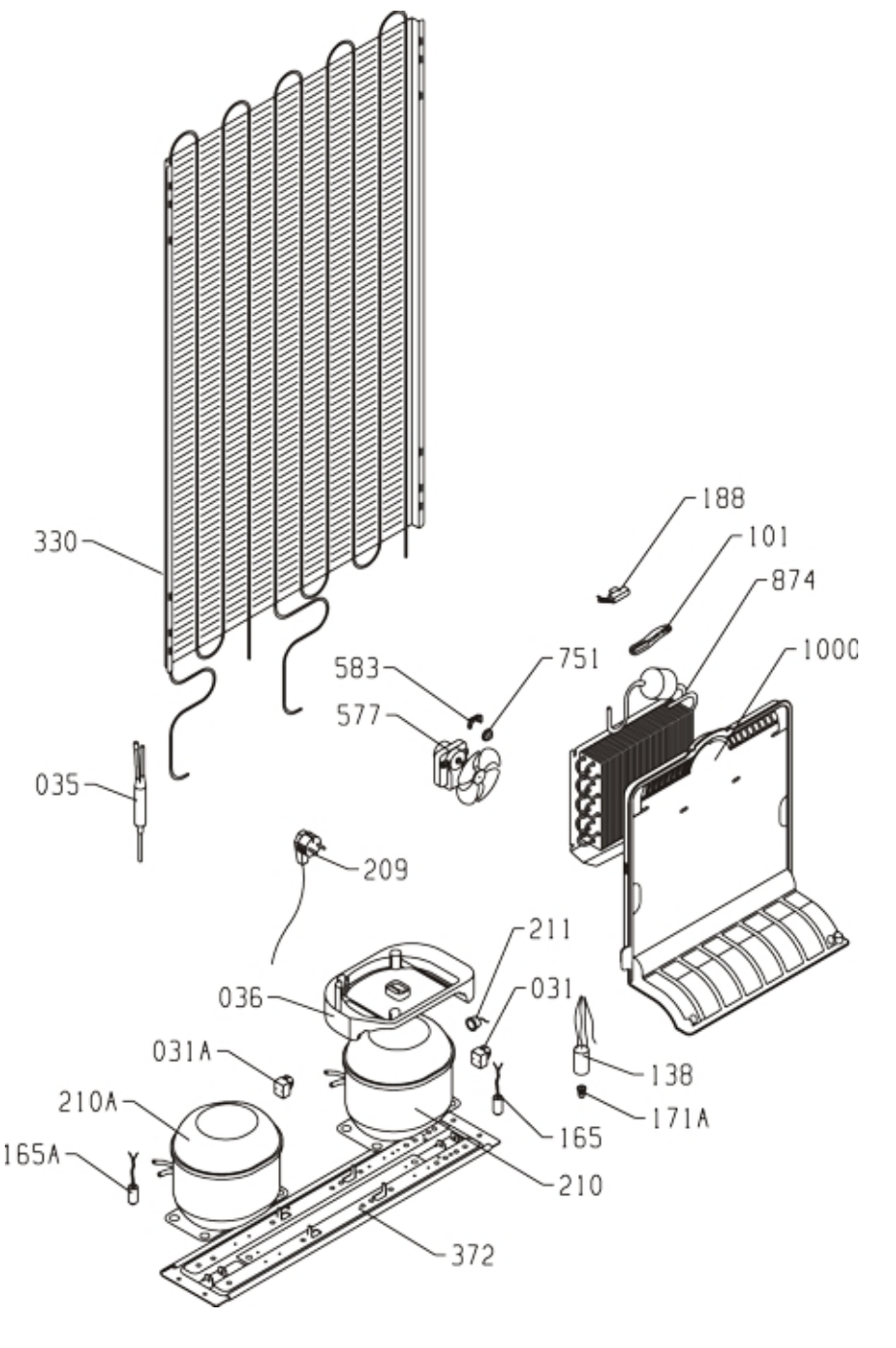
330
188
101
874
1000
583
751
577
035
209
211
036
031
031A
138
210A
171A
165
165A
210
372